Rolf

CONFORMITÉ SANITAIRE

GARANTIE

Référence : **19200**

THERMOSTATIQUE DE DOUCHE STAR'O - CHROMÉ - ROLF

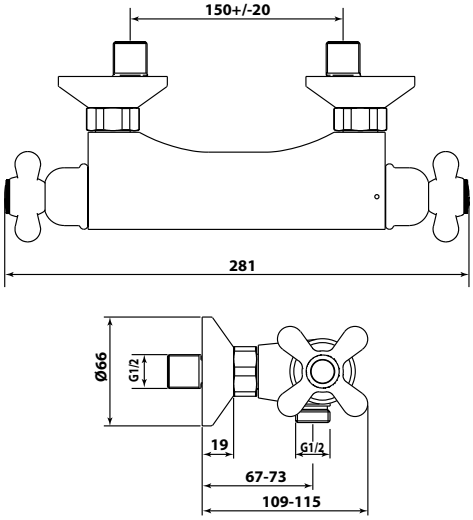

INSTALLATION SIMPLE ET RAPIDE.

CONFORT GARANTI GRÂCE AU LIMITEUR DE TEMPÉRATURE.

DESCRIPTION	Chromé - Croisillons métal. - Cartouche anticalcaire avec filtres NF. - Tête céramique 1/2 tour NF. - Clapets anti-retour NF incorporés au corps. - Butée permanente de température. - Température maximale réglable de 37° à 42°C. - Arrivées écrous prisonniers 20/27. - Raccords muraux excentrés avec rosaces Ø66 mm.
CARACTÉRISTIQUES	Croisillons métal. Cartouche anticalcaire avec filtres NF. Tête céramique 1/2 tour NF. Butée permanente de température. Température maximale réglable de 37° à 42°C. Arrivées écrous prisonniers 20/27. Raccords muraux excentrés avec rosaces. Clapets anti-retour NF incorporés au corps.
APPLICATIONS	Pour douche murale.
CONDITIONS D'UTILISATION	Ne convient qu'à l'application décrite.
COMPATIBILITÉ	S'installe sur toutes les installations de douche avec un entraxe de raccordements de 150mm ± 20 mm
PRÉCAUTION D'EMPLOI	Ne convient qu'à l'application décrite.

SPECIFICATIONS D'INSTALLATION	Permet l'équipement sanitaire des salles de bains et cuisine.
	Garantie 10 ans contre tout vice de fabrication y compris pour les cartouches - Cf conditions générales de vente
PRESCRIPTION DE POSE	Avant le montage nettoyer la tuyauterie pour éliminer toute impureté
PRESCRIPTION D'ENTRETIEN	Nettoyage à l'eau savonneuse avec un chiffon doux et bien sécher - Ne pas utiliser de produits nocifs, abrasifs ou chlorés